PHILIPS Service

22 GH 905

Stereo-Vorverstärker

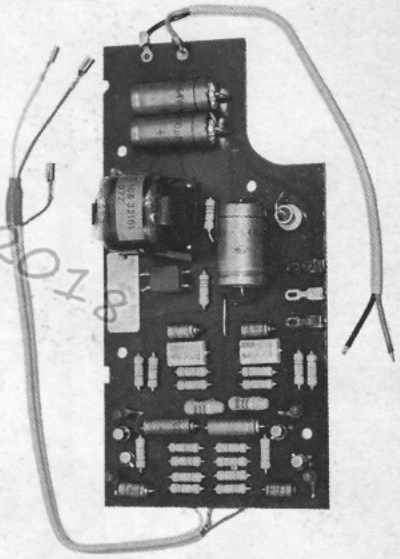

Technische Daten

Netzspannung:	110 V 220 V mit Vorwiderstand 27 kΩ/1 W
Stromart:	Wechselstrom 50 - 60 Hz
Stromaufnahme:	5,8 mA
Eingangsimpedanz:	47 kΩ
Ausgangsimpedanz:	10 kΩ
Verstärkung (1.000 Hz):	35 dB
Frequenzbereich:	30.....18.000 Hz ±2 dB
Max. Ausgangsspannung:	3 V
Klirrfaktor bei max. Ausgangsspannung (1.000 Hz):	0,1 %
Abmessungen:	175 x 86 x 30 mm
Gewicht:	170 g
Bestückung:	4 x BC 149, BZY 94/C22, BY 122

In Verbindung mit dem Stereo-Entzerrer-Vorverstärker 22 GH 905 sind die nachfolgend aufgeführten magn.-dyn. und keramischen Hi-Fi-Tonköpfe geeignet:

Tonkopf	Nadel	System	Ersatznadel (Bestellnummer)	
GP 233	Diamant	Keramik	-	-
GP 404 (AG 3404)	Diamant	Magn.-dyn.	946/D 55	4822 251 30006
GP 407 (AG 3407)	Diamant	Magn.-dyn.	946/D 56	4822 251 30007
GP 409 (AG 3409)	Saphir	Magn.-dyn.	946/S 10	4822 251 40005
GP 410	Diamant	Magn.-dyn.	946/D 56	4822 251 30007
GP 411	Diamant	Magn.-dyn.	946/D 56	4822 251 30007

Spezial-Ersatzteile

Bei Bestellungen vergessen Sie bitte nicht, stets die Bestell-Nummer anzugeben!

Alle übrigen Ersatzteile sind in den PHILIPS Service Standardmaterial-Sortimenten enthalten.

Elektrische-Ersatzteile

Pos.	Bezeichnung			Bestell-Nummer	Pos.	Bezeichnung	Bestell-Nummer
C5,C6	Elko	5 µF	64 V	4822 124 20098	Tr	Netztrafo	4822 145 40081
C7,C14	Elko	64 µF	10 V	4822 124 20075	T1,T3	Transistor	BC 149 C
C12,C13	Elko	5 µF	64 V	4822 124 20098	T2,T4	Transistor	BC 149 B
C15,C16	Elko	100 µF	64 V	4822 124 20094	X1	Netzgleichrichter	BY 122
C17	Elko	640 µF	25 V	4822 124 20038	X2	Zenerdiode	BZY 94/C22

Nachdruck nicht gestattet! Änderungen vorbehalten.

Radiomuseum-Bocket.de 2018

DEUTSCHE PHILIPS G.M.B.H., HAMBURG 1
SERVICE-ZENTRALE

PHILIPS Service

22 GH 905

Spannungen gemessen mit Instrument 40.000 Ω/V

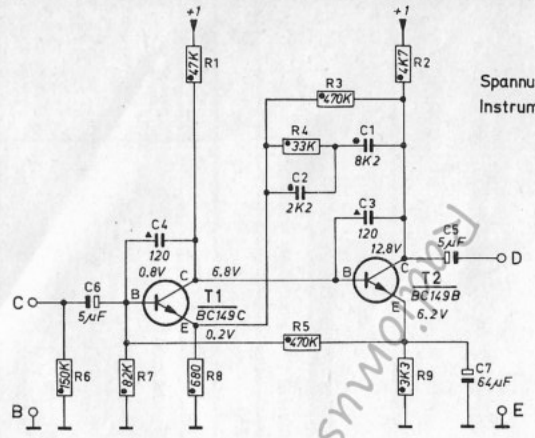

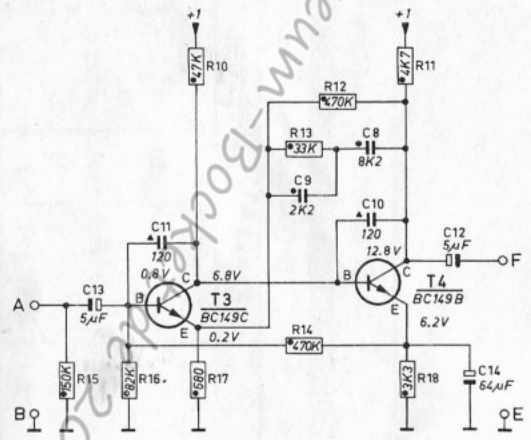

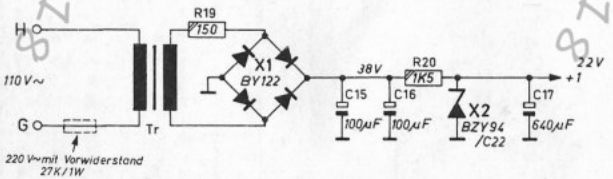

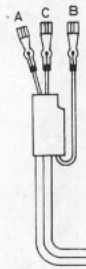

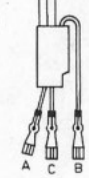

Printseite

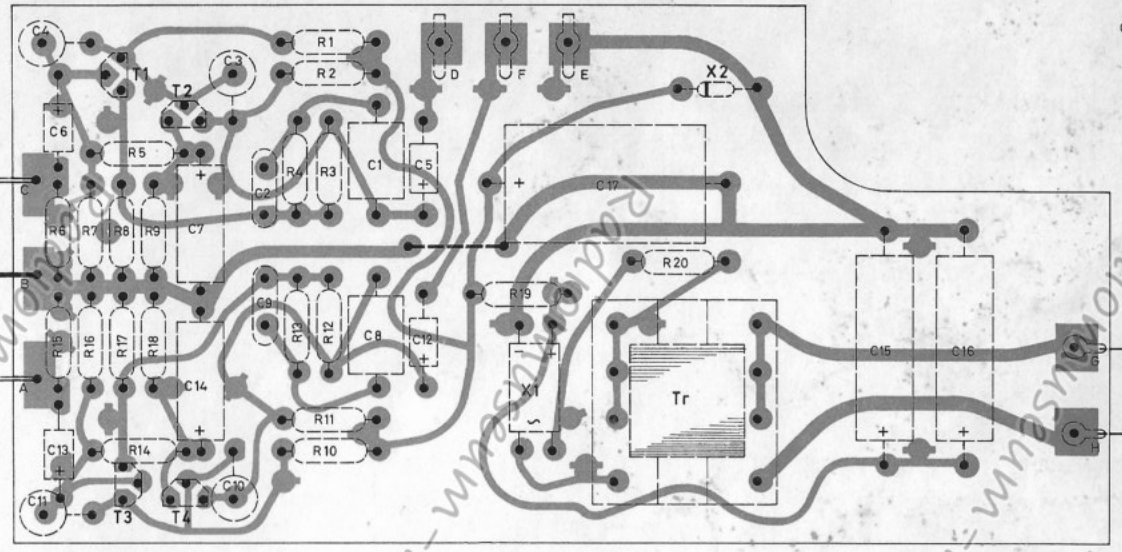

Bestückungsseite

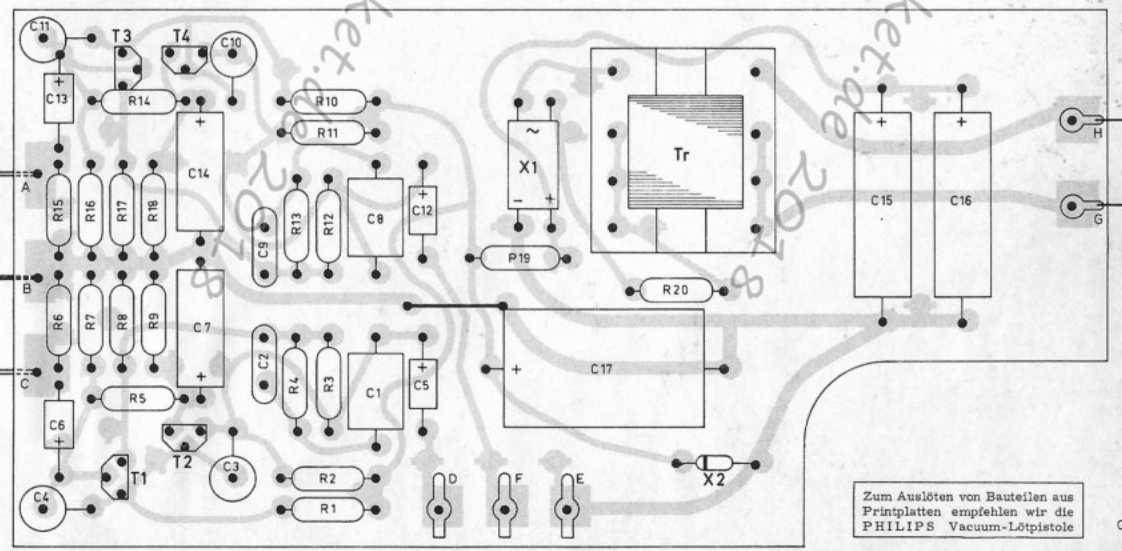

Zum Auslöten von Bauteilen aus Printplatten empfehlen wir die PHILIPS Vacuum-Lötpistole

Mindestbelastbarkeiten

½ W ¼ W 400 V 700 V

Anschlüsse der VALVO-Transistoren

Nachdruck nicht gestattet! Änderungen vorbehalten.

10.68 Serv. 863/1 22 GH 905

Radiomuseum - Bocklet.de 2018