PHILIPS SERVICE

LD 452 AB
UKW Koffer Super
LD 462 AB
Annette
LD 562 AB
Colette

Umbauanleitung zur Begrenzung der Störstrahlung

Material: 1 Antennen-Eingangsfilter Bestell-Nr. WE 358 38

Bei diesen Geräten ist eine Störung des Fernsehempfangs durch Ausstrahlungen des UKW-Oszillators sehr gering, da diese Geräte bereits eine abgeschirmte UKW-Einheit besitzen.

Sollten bei ungünstigen Verhältnissen Störstrahlungen auftreten, so ist die Begrenzung dieser Störstrahlungen verhältnismäßig einfach zu erreichen. (Siehe hierzu Abb.1 für Gerät LD 452 AB, Abb.2 für Gerät LD 462 AB und Abb.3 für Gerät LD 562 AB.)

Arbeitsgang:

1. Chassis aus dem Gehäuse ausbauen.
2. Das UKW-Antennenkabel mit der Anpassungsspule*) von den Lötösen der UKW-Einheit ablöten.
3. Neues Antennenfilter an die freigewordenen Lötösen der UKW-Einheit anlöten.
4. Antennenkabel mit der Anpassungsspule an die freien Lötösen des neuen Antennenfilters anlöten.
   *)nicht in allen Ausführungen eingebaut.
5. W i c h t i g ! Zur Strahlungs-Symmetrie den Trimmer C18 (bei LD 452 AB - C11) entsprechend der betreffenden Dokumentation abgleichen.
6. Chassis in Gehäuse einbauen und überprüfen.

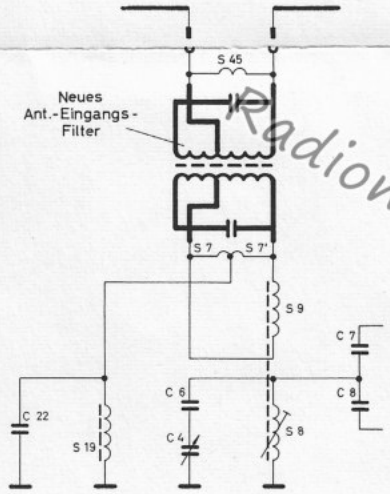

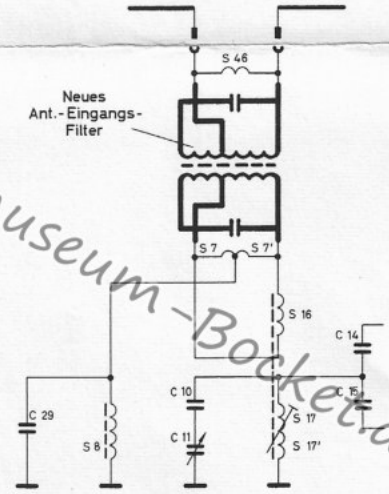

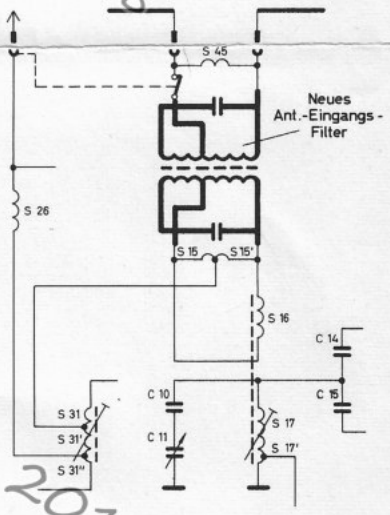

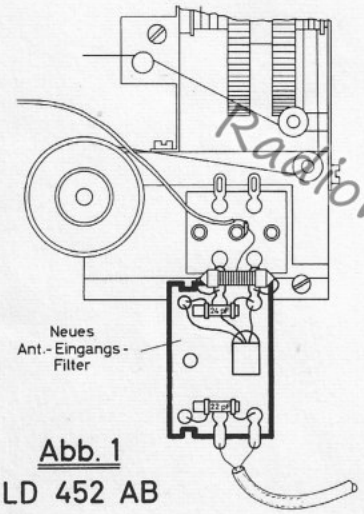

Abb. 1
LD 452 AB

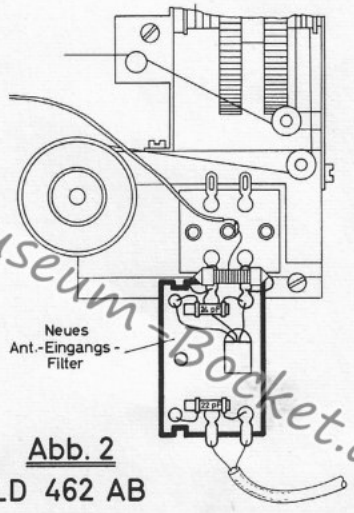

Abb. 2
LD 462 AB

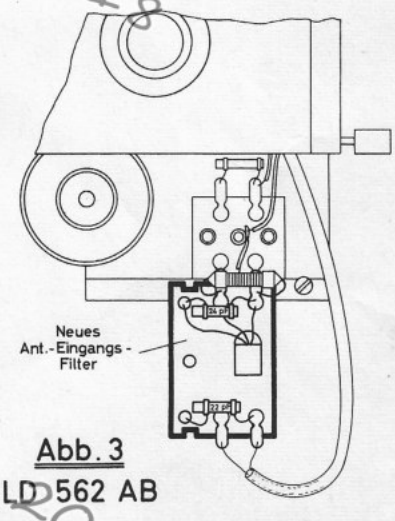

Abb. 3
LD 562 AB

Radiomuseum-Bocket.de 2018

Nachdruck nicht gestattet! Änderungen vorbehalten

10.57. N 717